サウザーハンドパレット牽引モデル

ci Robotics

ハンドパレットトラッカーでの輸送をサウザーで負荷低減します。

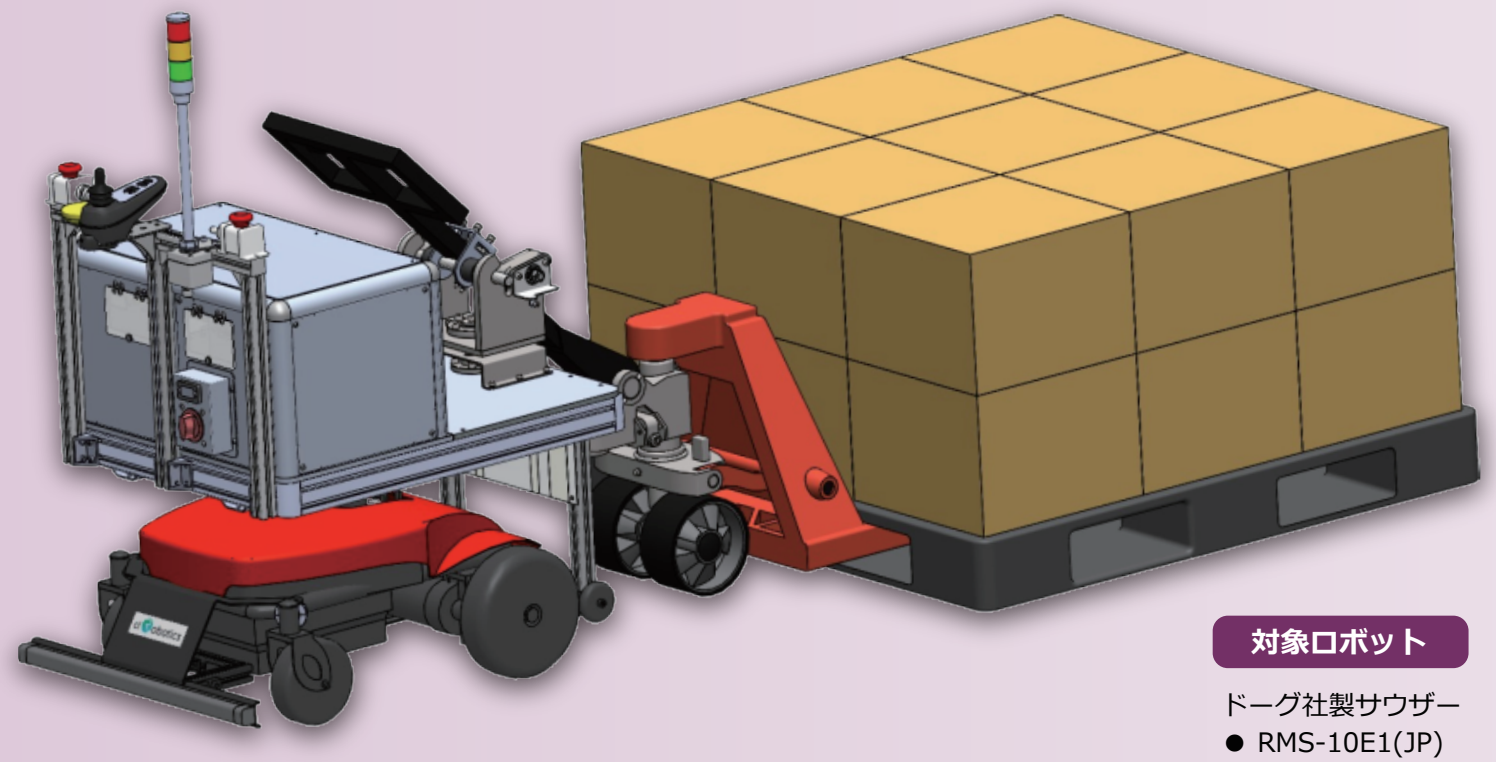

対象ロボット

ドーグ社製サウザー
- RMS-10E1(JP)

Doog サウザーは、株式会社Doogの製品です。

point 01

簡単な脱着

ハンドパレットをワンタッチでサウザーと脱着が可能。

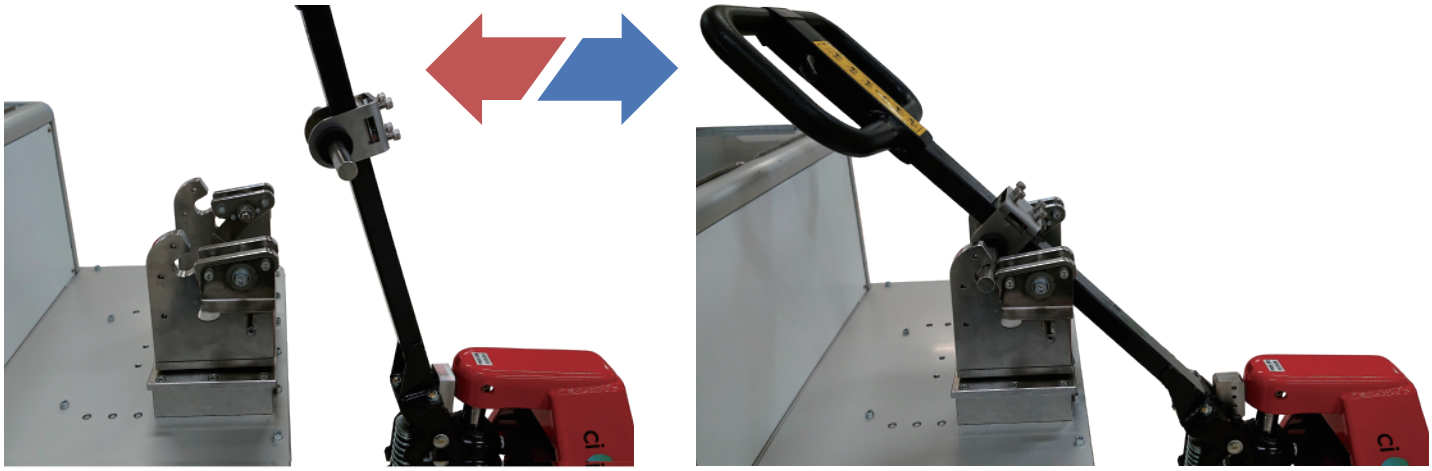

point 02

アタッチメント

専用アタッチメントにより、各種のハンドパレットに対応が可能。

point 03

増設・安定稼働

増設バッテリボックスを設置可能。安定した稼働時間の確保が可能。

Type-A（バッテリーBOX仕様）

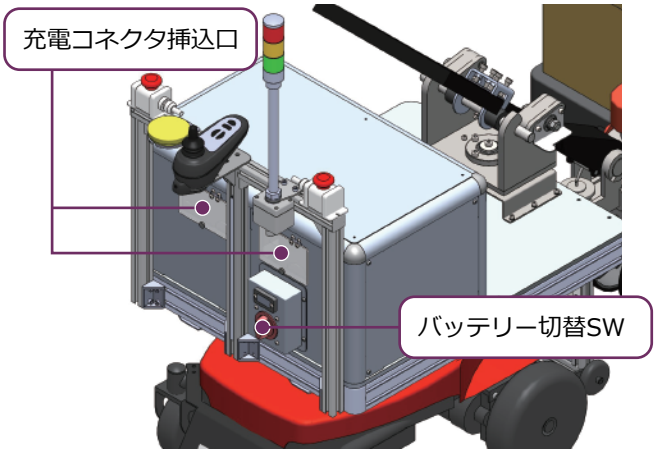

サウザー標準バッテリー　2台×2セット増設可能
安定した稼働時間を確保

Type-B（ウエイトプレート仕様）

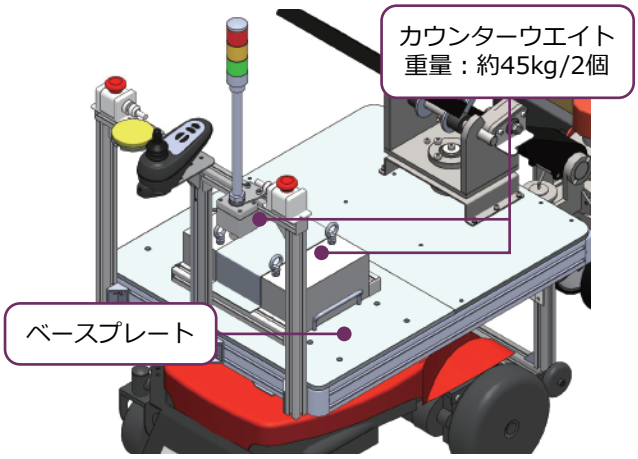

カウンターウエイトを搭載し安定した走行が可能

※外観は予告なく変更になる場合がございます

仕 様

牽引重量	(※1)	300kg
走行速度	(※2)	最高 1.8km/h
標準周辺機器		警報装置
		LT用クイックボタン (※3)
		信号灯
		アーチ型フレームセット
		非常停止ボタン × 2
保証対応	(※4)	サウザー本体5年保証追加費用
牽引仕様		牽引専用パラメタ設定 (※5)
充電器		急速充電器（Type-Aのみ）

- 本製品は安全の為、Doog社製サウザーEシリーズRMS-10E1に取り付けての使用に限定しております。
- 本製品を使用する場合、Doog社製サウザーの製品マニュアルを熟読し、その性能をご理解いただいた上で現場の安全を確認し、安全に十分配慮して使用して下さい。
- Doog社製サウザーEシリーズに本製品を搭載して牽引可能な被牽引物質量は、HPTを除き最大300kgです。最大質量を超えての牽引は事故・損傷の原因となりますのでご注意ください。
- Doog社製サウザーを牽引で運用する場合には、「牽引対応カスタマイズ」を必ず行って下さい。弊社よりデータを治具と共に販売いたします。HPT牽引治具取付済みサウザーを購入頂いた場合は弊社にて牽引対応カスタマイズを行いますが、治具（データ含む）のみを購入されたお客様は必ず「牽引対応カスタマイズ」を行ってご使用してください。変更されずに使用して発生した事故、損害につきましては弊社で一切責任を負わないものといたします。
- Doog社製サウザーを牽引で運用する場合には、安全の為ライントレース運転での運用のみとし、追従運転では運用しないでください。牽引時に追従運転を実施した際に発生した事故、損害につきましては弊社で一切責任を負わないものといたします。
- 牽引速度等のパラメータは当社が指定する範囲内で設定し、運用してください。指定範囲外での運用により発生した事故、損害につきましては弊社で一切責任を負わないものといたします。
- サウザー牽引ユニットは被牽引物と周囲の安全を保障することはできません。貴社の責任において導入予定の現場環境にてリスクアセスメントを含む安全検証を十分に実施し、安全に運用することを確認できた場合に限りご使用ください。

オプション

サウザーを安全にお使いいただくための
メーカー推奨オプションです。

- ハイウェイ機能（スマートフォン・4ボタン）
- 追加非常停止ボタン

※１：最大牽引重量は床面・周辺環境・被牽引HPTの状態との関係で決まるため、牽引重量の範囲であっても事前に十分に検証が必要です。

※２：安全上の理由により、最高速度を制限しております。

※３：牽引物の重量及びそのサイズをサウザーは認識できない為、追従運転での使用はお控えください。
そのため、追従のクイックボタンは標準周辺機器には含んでおりません。

※４：HPT牽引ユニットは重量物の為、5年保証点検費用が追加となります。

※５：安全上の理由により、速度等のパラメタを牽引用にカスタマイズしております。
速度モードの切替が行えないようになっておりますのでご注意ください。

- HPTのご使用に当たっては、HPTの製品マニュアルを熟読したうえでご使用下さい。本製品を使用して生ずる逸失利益を含むいかなる直接または間接の損害について、当社では一切責任を負いかねますので、予めご了承いただきます様お願い申し上げます。
- バッテリー寿命は、使用方法によって大きく異なりますので予めご注意下さい。バッテリー交換は、弊社にご依頼いただけます様お願いいたします。
- 貴社が本製品をカスタマイズ（ハードウェア変更、パラメータ変更を含む）する場合には、導入予定の現場環境にてリスクアセスメントを含む安全検証を十分実施し、安全に運用ができることを確認できた場合に限りご使用ください。
- 貴社による本製品のカスタマイズ（ハードウェア変更、パラメータ変更を含む）は、貴社の責任において実施するもとし、本製品のカスタマイズに起因して生ずる逸失利益を含むいかなる直接または間接の損害について、当社は一切の責任（発生したトラブル、クレーム及び補償）は負わないものとします。なお、貴社からの依頼指示に基づいて、当社がカスタマイズを実施又はカスタマイズに関する情報、変更用の電子データ（アップデート用電子媒体で提供する場合を含む）を提供する場合も同様とみなします。なお、貴社のカスタマイズに起因し故障した場合は、有償修理となります。
- ロボットの取り扱いに際しては、貴社でロボット操作に必要な教育受講を受けられた方を責任者として配置して下さい。ロボットの近くで作業するすべての人員には、お客様で使用方法、トラブル時の対処方法、安全に対する教育を行ってください。

※　HPT牽引治具（ハンドパレットトラック牽引治具）は、ciRobotics特許出願中です。

■ 開発・製造元

Doog

〒305-0031 茨木県つくば市吾妻3丁目18-4
http://jp.doog-inc.com

■ 販売事業者（お問合せ先）

ciRobotics
ciRobotics株式会社 ロボット事業部

〒870-0848　大分県大分市賀来北2丁目20番8号
TEL：097-585-5630　FAX：097-585-5631
https://www.cirobotics.jp/